PURGEUR DE LIGNE
Newdeal SCAL

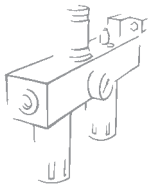

Système de purge de condensats pour réseau pneumatique
- Visualisation du niveau de condensats sur 360°
- Système à flotteur indépendant de la pression et du débit
- Raccordement axial G 1/2

CARACTERISTIQUES TECHNIQUES

		SCAL ND 1/2''
Taraudages		G 1/2
Température d'utilisation	°C	-10°C à +50°C
à 10 bar; 1 MPa; 145 psi	°F	14°F à 122°F
Pression maximum admissible	MPa	1.8
	bar	18
	psi	261

COTES D'ENCOMBREMENT

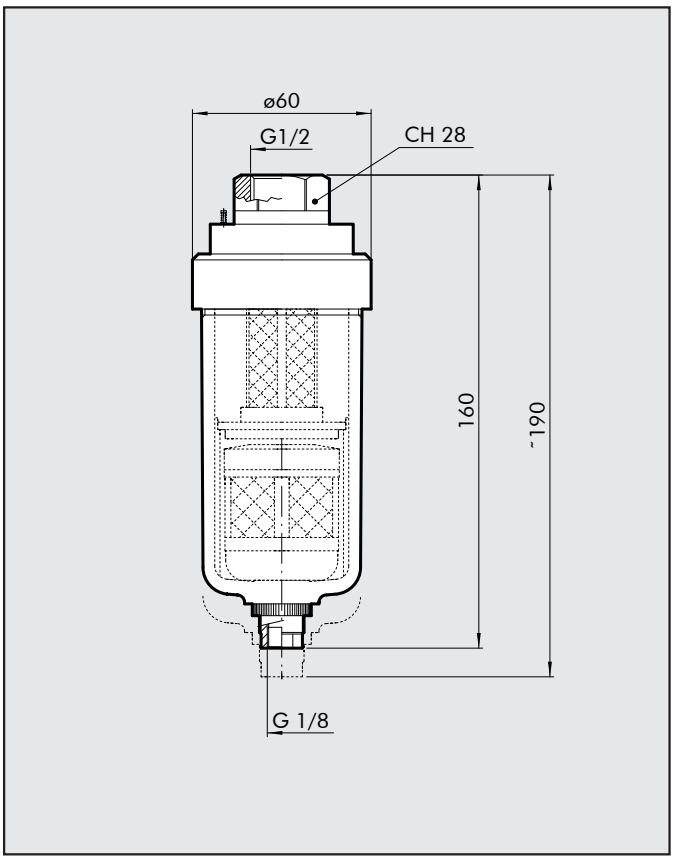

CODIFICATION

Code	Désignation
4589003	PURGEUR DE LIGNE SCAL 1/2

NOTES

3